Pannkoke
Flachglastechnik GmbH

Akku-Gerät Kombi 7441-DmS3H

Für den Baustellenbetrieb innerhalb der EU gemäß EN 13155 entwickelt

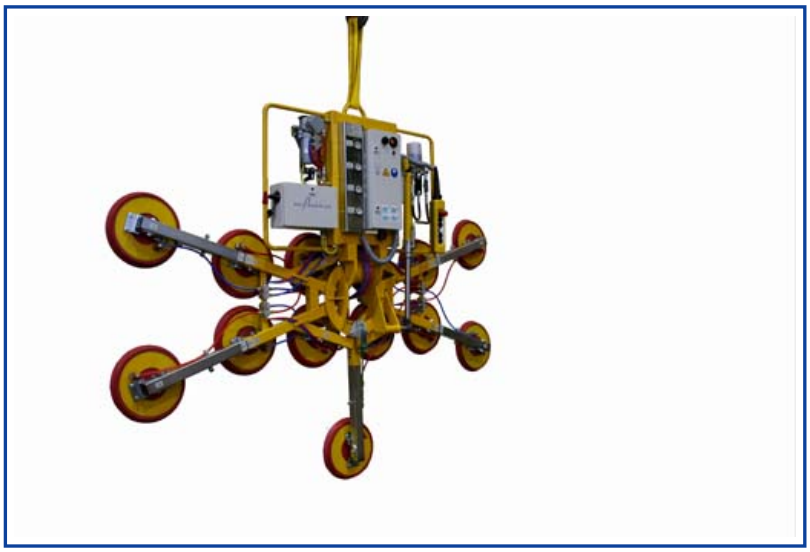

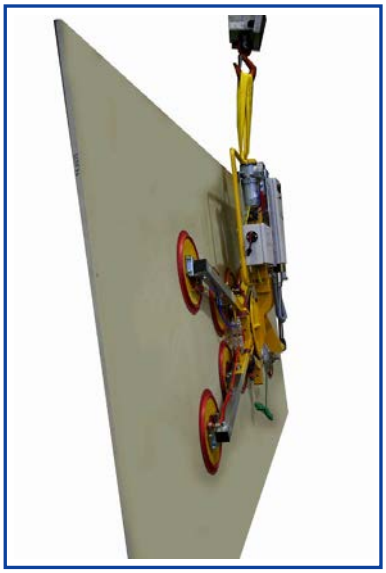

	vertikal
	horizontal
	drehen um +/- 135° Option: +/- 360°
	schwenken um 90°

hydraulisches Schwenken um maximal 90°
manuelles Drehen bis zu +/-360°

Beschreibung

- **erhöhte Sicherheit durch 4 unabhängige Vakuumkreise**
- jeder Vakuumkreis verfügt über einen Vorratsbehälter mit Rückschlagventil, Vakuumschalter und Kontrollvakuummeter
- **4 geschlossene Vakuumkreise** verhindern Vakuumverlust bei Stromausfall
- Warnlampe und akustisches Signal melden Vakuumunterschreitung
- erweiterbar mit Verlängerungen auf 4 x 3 Sauger
- alle Sauger einzeln absperrbar
- rollengelagerte Drehvorrichtung und Arretierung (+90° / 0° / -90°) Standard: +/- 135°
- stufenloses Schwenken um 90° über Hydraulik-Zylinder
- **maximale Bautiefe 280 mm**
- erweiterbar mit maximal 6 Verlängerungen

Vakuumerzeugung

- eingebaute, wartungsarme Akku-Vakuumpumpe (Trockenläufer)
- für Akkubetrieb mit Schnellwechselvorrichtung für Akku für kurze Austauschzeiten von unter einer Minute
- Ladegerät zum Aufladen des zweiten Akkus
- keine Kabel-, keine Schlauchzuführung

Bedienung

• EIN/AUS	direkt am Gerät
• SAUGEN/LÖSEN	über Kabel-Fernbedienung optional über Funk-Fernbedienung
• Drehen	Seilzug
• Schwenken	Fernbedienung

Aufhängung:	Kranöse am Tragrahmen
Tragfähigkeit:	**750 kg / 1125 kg**
Farbe:	gelb / teilverzinkt

zum Heben geeignet				
Materialbeschaffenheit	gasundurchlässig			
Oberfläche	glatt			
zum Beispiel	Glasscheiben, Isolierglaseinheiten, Fensterelemente, Fassadenelemente, Kunststoff- und Keramikplatten, beschichtete Spanplatten			
Saugertyp	**488-K**			
Durchmesser angesaugt ca. mm	350			
Saugerqualität	Gummi rot Abrieb möglich bis 80° C wärmebeständig ab 3 mm Glasdicke			
Saugeranzahl	4 x 2	2 x 3 + 2 x 2	4 x 3	2 x 3 + 2 x 4
Anzahl der Verlängerungen	0	2	4	6
Tragfähigkeit auf glatter, sauberer Oberfläche bei 60 % Vakuum				
auf EU-Baustellen kg	750	750	1125	875
innerbetrieblich kg	900	900	1125	1000
Äußerer Abstand der Sauger ca. mm	720 x 1540	1950 x 1540	1010 x 2500	1950 x 2500
Eigengewicht ca. kg				
Versorgungsspannung Ladegerät	110 - 230 V / 50/60 Hz / 1 Phase			
Best.-Nr.: 7441-DmS3H-488...	**-08**	**-10**	**-12**	**-14**
Zubehör auf Anfrage				
Best.Nr.: OPT-DDF4	Geräte-Option vierfache Drehdurchführung zum Drehen von +/- 360°			
Best.Nr.: 488-SCHUTZ	Schutzhaube für Sauger 488			
Best.Nr.: 7003-VLDS3-488	zusätzlicher Verlängerungs-Satz – damit hat das Gerät 6 Verlängerungen			
Best.Nr.: 7003-GTWDS3	Transport-Wagen für Kombi 7441-DmS3H			
Best.Nr.: 7003- WSP	Wetterschutzplane für Transport-Wagen einschließlich Kombi DmS3H			
Best.Nr.: 7003-FB-SLS	Funk-Fernbedienung SAUGEN / LÖSEN / schwenken vertikal/horizontal			
Best.Nr.: 7403-DSG3-1000	Umbausatz für gebogene Materialien (16 Sauger 388 / 1000 kg / Radius 5,0 m)			
Best.Nr.: 7403-DSG3-0525	Umbausatz für gebogene Materialien (22 Sauger 540 / 525 kg / Radius 2,0 m)			

Anschrift: Händelweg 5 23556 Lübeck Deutschland Telefon: +49 451 47 00 8-0 Telefax: +49 451 47 00 8-37 E-Mail: Info@Pannkoke.de Internet: www.pannkoke.de

Pannkoke
Flachglastechnik GmbH

Kombi 7441-DmS3H mit Sauger 488-K

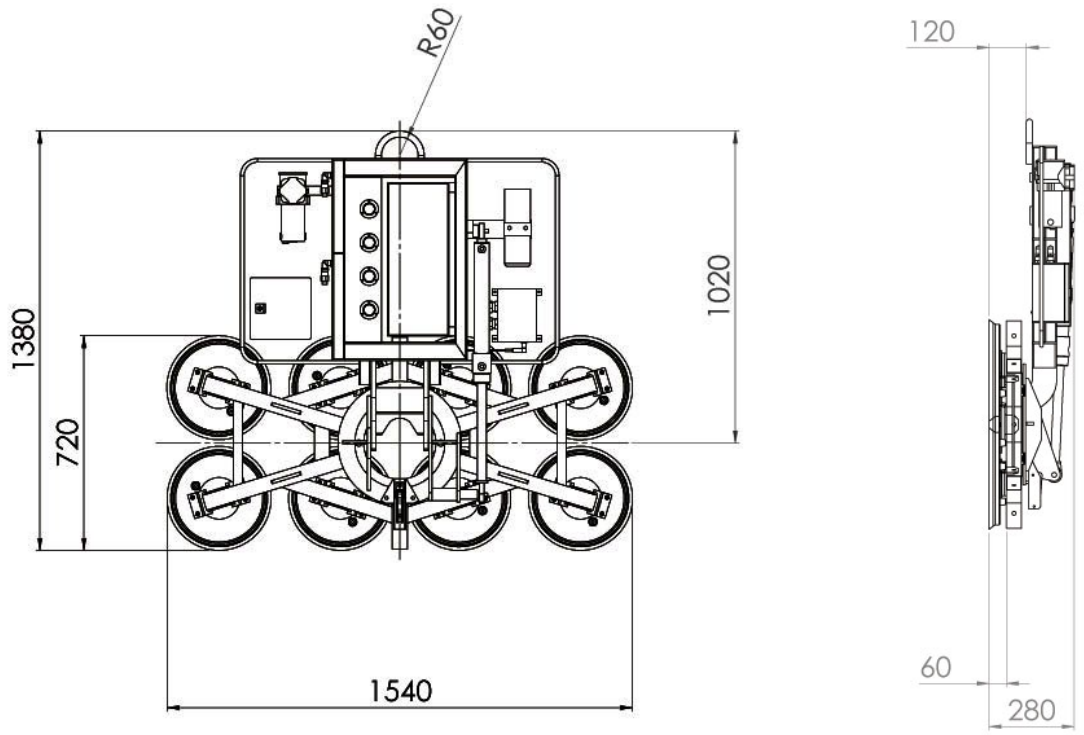

Kombi 7441-DmS3H mit Sauger 488-K und 4 Verlängerungen

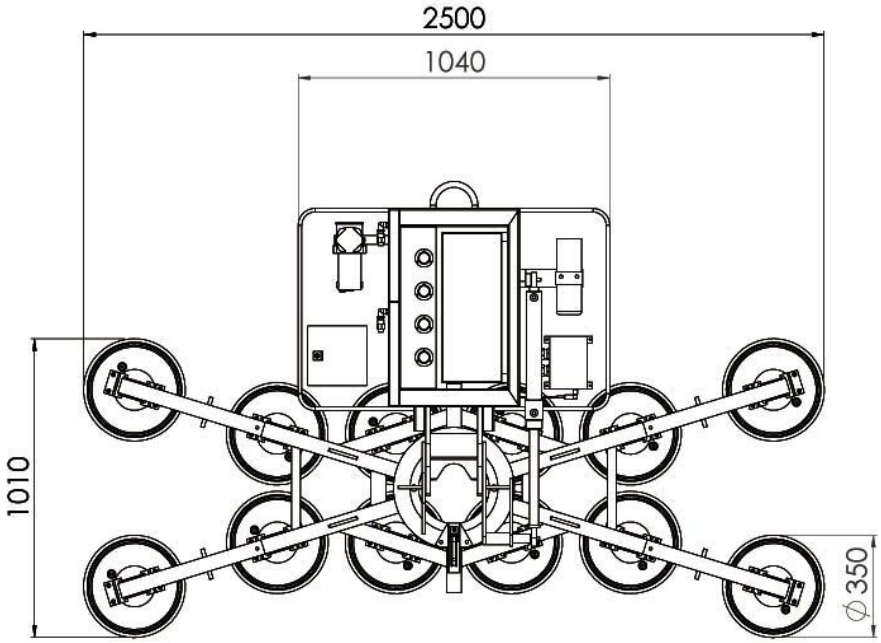

Kombi 7441-DmS3H mit Sauger 488-K und 4 Verlängerungen

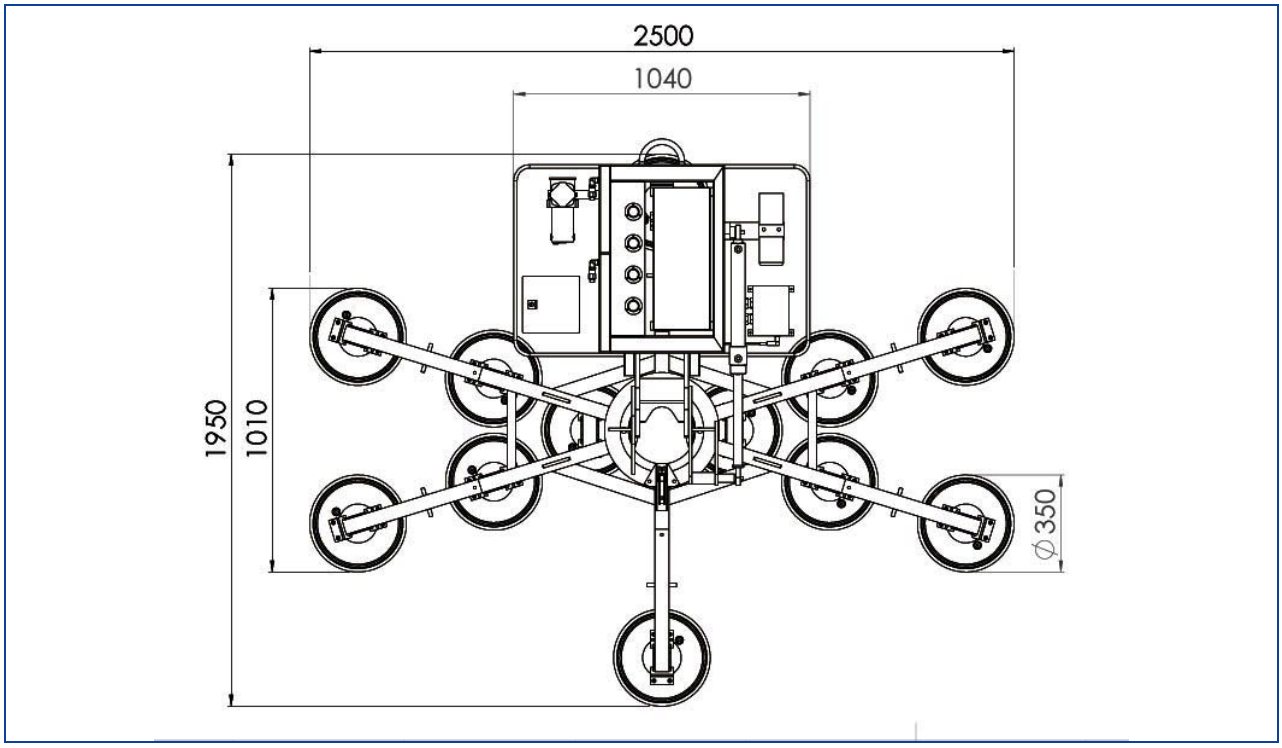

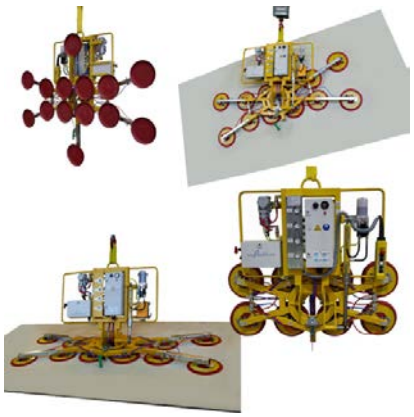

Sie wollen mehr erfahren?

Nutzen Sie den QR-Code zum Video, dort erfahren Sie mehr über das Gerät.

Oder klicken Sie auf das Bild.

Sie wollen mehr erfahren?

Nutzen Sie den QR-Code zum Video, dort erfahren Sie mehr über das Gerät.

Oder klicken Sie auf das Bild.

Das Kombi 7441-DmS3H im Einsatz.

Anschrift: Händelweg 5 23556 Lübeck Deutschland Telefon: +49 451 47 00 8-0 E-Mail: Info@Pannkoke.de
Telefax: +49 451 47 00 8-37 Internet: www.pannkoke.de

Pannkoke
Flachglastechnik GmbH

Kombi 7441-DmS3H mit Umbausatz 7403-DSG3-1000 für gebogenes Material ab einem Radius von 5 m

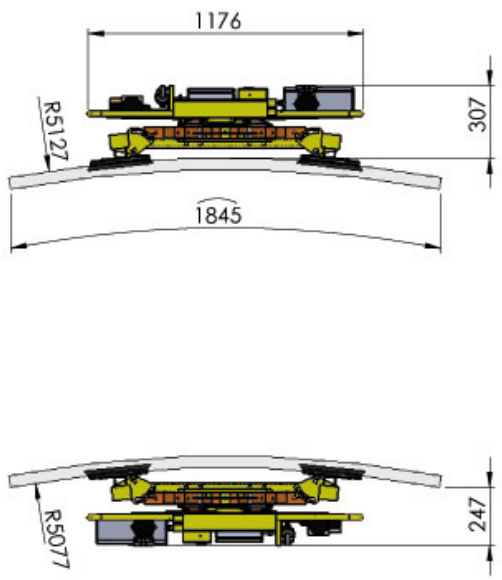

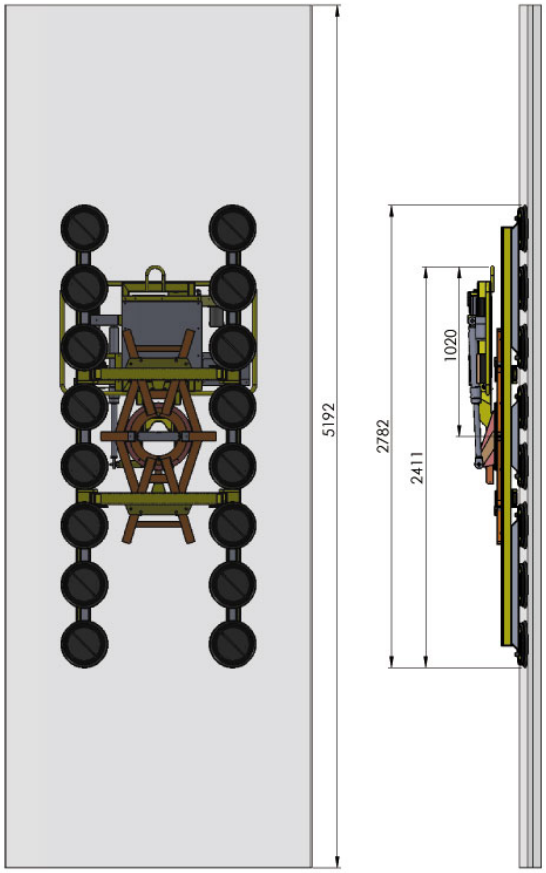

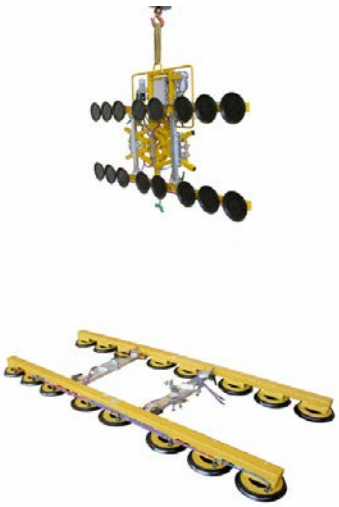

Kombi 7441-DmS3H mit Umbausatz 7403-DSG3-0525
für gebogenes Material ab einem Radius von 2 m

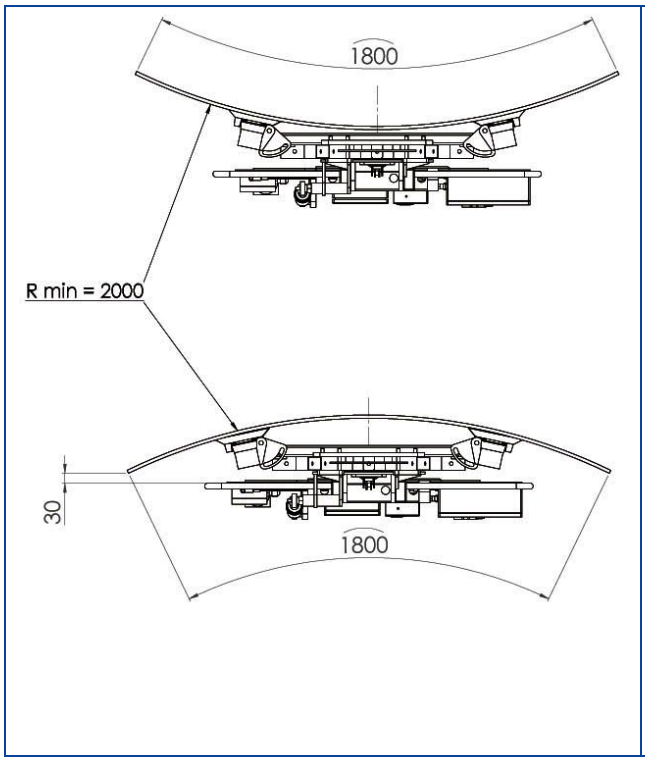

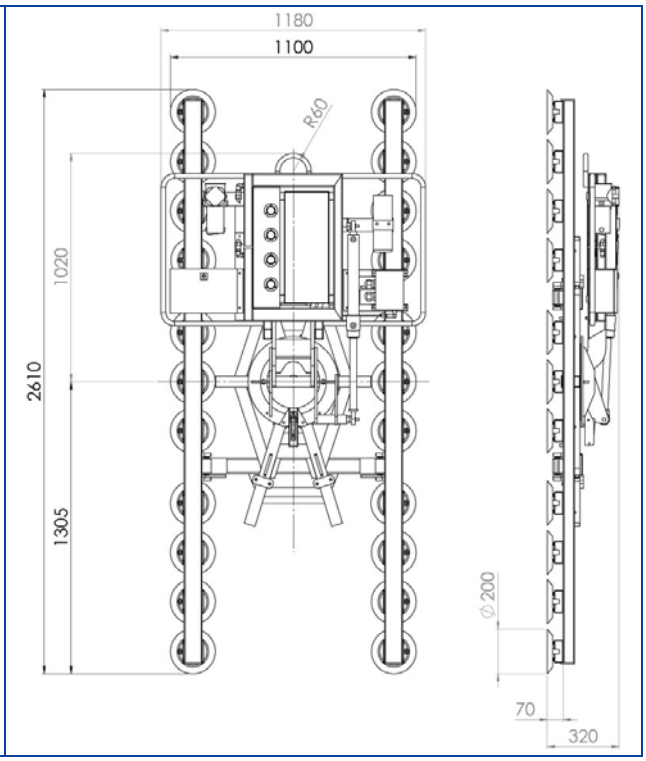

Anschrift: Händelweg 5 23556 Lübeck Deutschland Telefon: +49 451 47 00 8-0 E-Mail: Info@Pannkoke.de
Telefax: +49 451 47 00 8-37 Internet: www.pannkoke.de